Rada 320 M / F / IF	ab Januar 2016

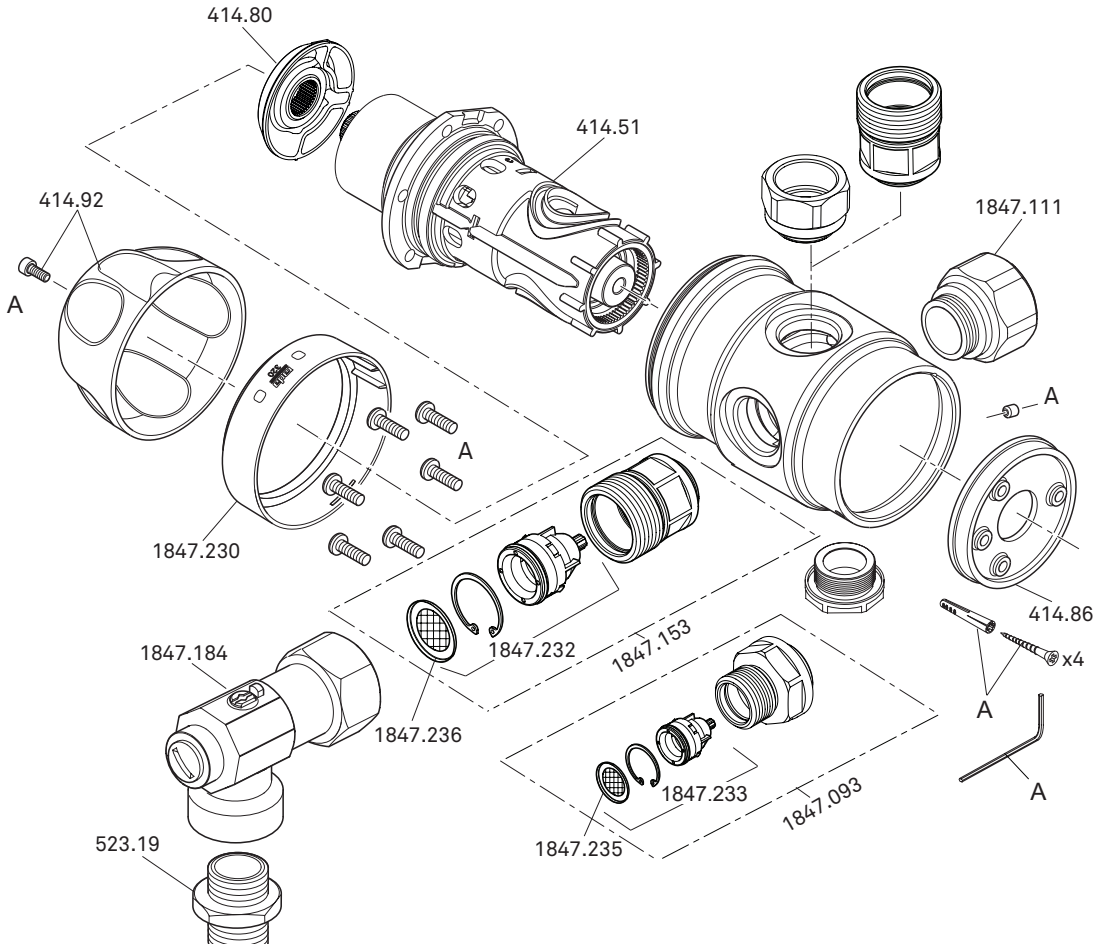

414.51	Thermostatkartusche 320 M / F / IF
414.80	Nabe
414.86	Wandhalterung
414.92	Temperaturreguliergriff
523.19	Doppelnippel
1847.093	Anschlussverschraubung ¾”, DN20 AG (320 M)
1847.111	Anschlussverschraubung 1”, DN25 IG (320 F)
1847.153	Anschlussverschraubung für Winkelanschluss (320 IF)
1847.184	Anschlusswinkel mit Kugelabsperrventil (320 IF)
1847.227	Dichtungssatz (nicht abgebildet)
1847.229	Schraubensatz, gekennzeichnet mit ‘A’
1847.230	Verkleidungsring
1847.233	Rückschlagventileinsatz mit Filtersieb ¾”, DN20 (320 M)
1847.232	Rückschlagventilseinsatz mit Filtersieb 1¼”, DN32 (320 F / IF)
1847.235	Filtersiebe ¾” DN20, 2x (320 M)
1847.236	Filtersiebe 1¼” DN32, 2x (320 F / IF)

Technische Änderungen vorbehalten.