Rada B-Safety Oogdouche 270095

Voor wandinbouw

- Met twee douchekoppen
- Met rubber beschermkappen en stofkappen
- Kleur: grijs en groen
- Met symbool voor oogdouche vlgs DIN EN ISO 7010 (sticker)
- Conform: DIN EN 15154-2:2006
- Conform: ANSI Z358.1-2014
- Conform DIN-DVGW, NW-0417CL0263

Specificatie:

Rada B-Safety oogdouche voor wandinbouw, met 2 douchekoppen, type 270095, afmetingen (h x b x d) 425 x 305 x 100 mm. Aansluiting ½" buitendraad.

Technische gegevens:

- Materiaal: kunststof (douchekoppen) en rvs
- Inbouwmaat: (h x b) 380 x 260 mm
- Kogelkraan: rvs
- Bediening: d.m.v. openklappen/sluiten rvs klep
- Aansluiting aanvoer: ½" buitendraad
- Aansluiting afvoer: ¾"buitendraad
- Volumestroom: 14 l/min., geïntegreerde begrenzer
- Werkdruk: 150 - 500 kPa

Bestelnr.: 2.1931.271 (Art.nr. 270095)
Premium Line rvs

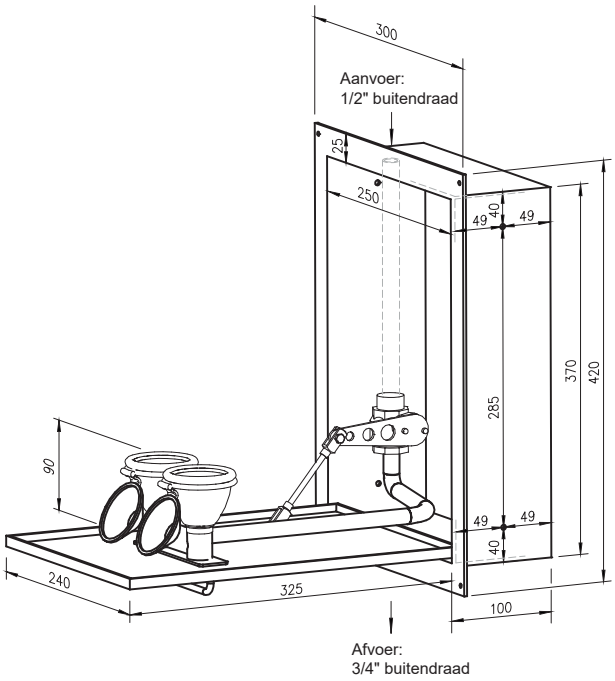

05/23 Technische wijzigingen voorbehouden