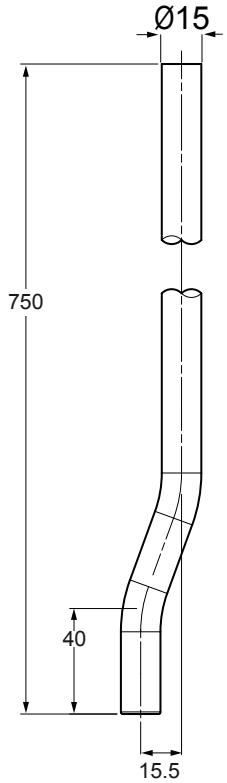
Ø15
750
40
15.5

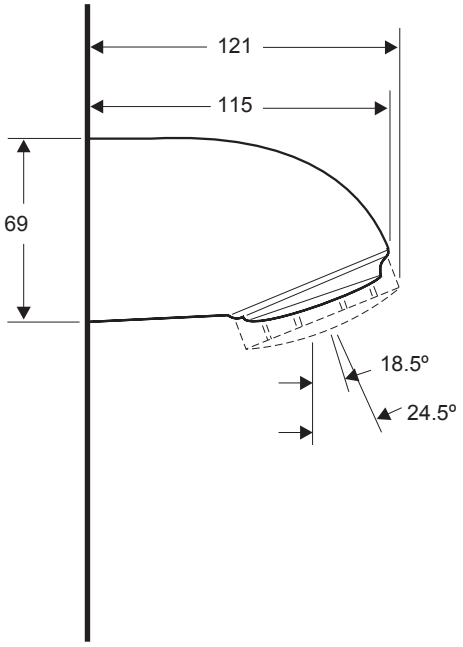
121
115
69
18.5º
24.5º

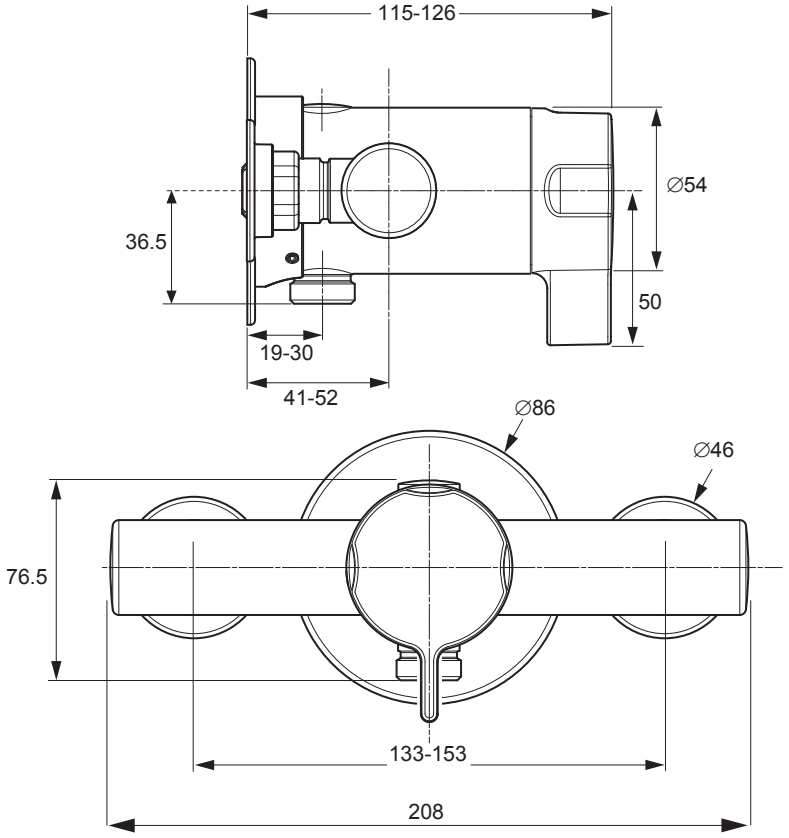
115-126
∅54
36.5
50
19-30
41-52
∅86
∅46
76.5
133-153
208